Design aus Werkstätten für
Menschen mit Behinderung

SIDE BY SIDE

Beistelltisch Emil
Side Table Emil

Design: Tim Brüggemann

Montage
Assembling

1

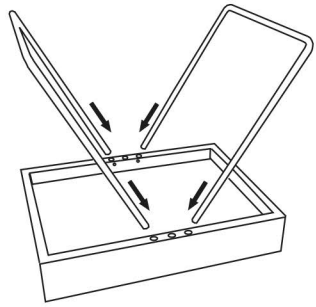

2

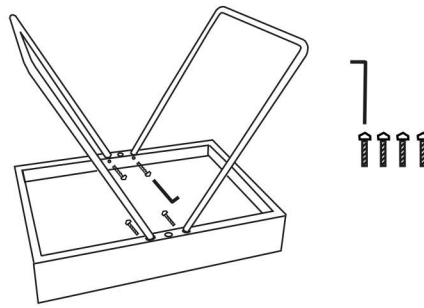

3

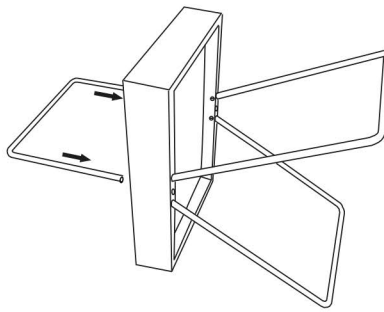

4

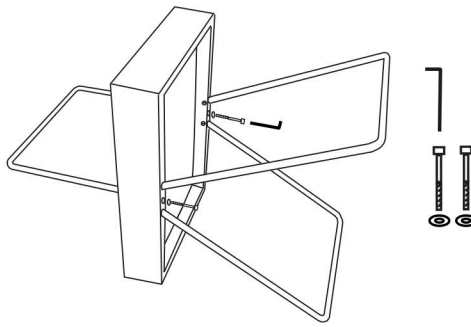

www.sidebyside-design.de

OK !